Технические характеристики

Насосные станции серии BJ

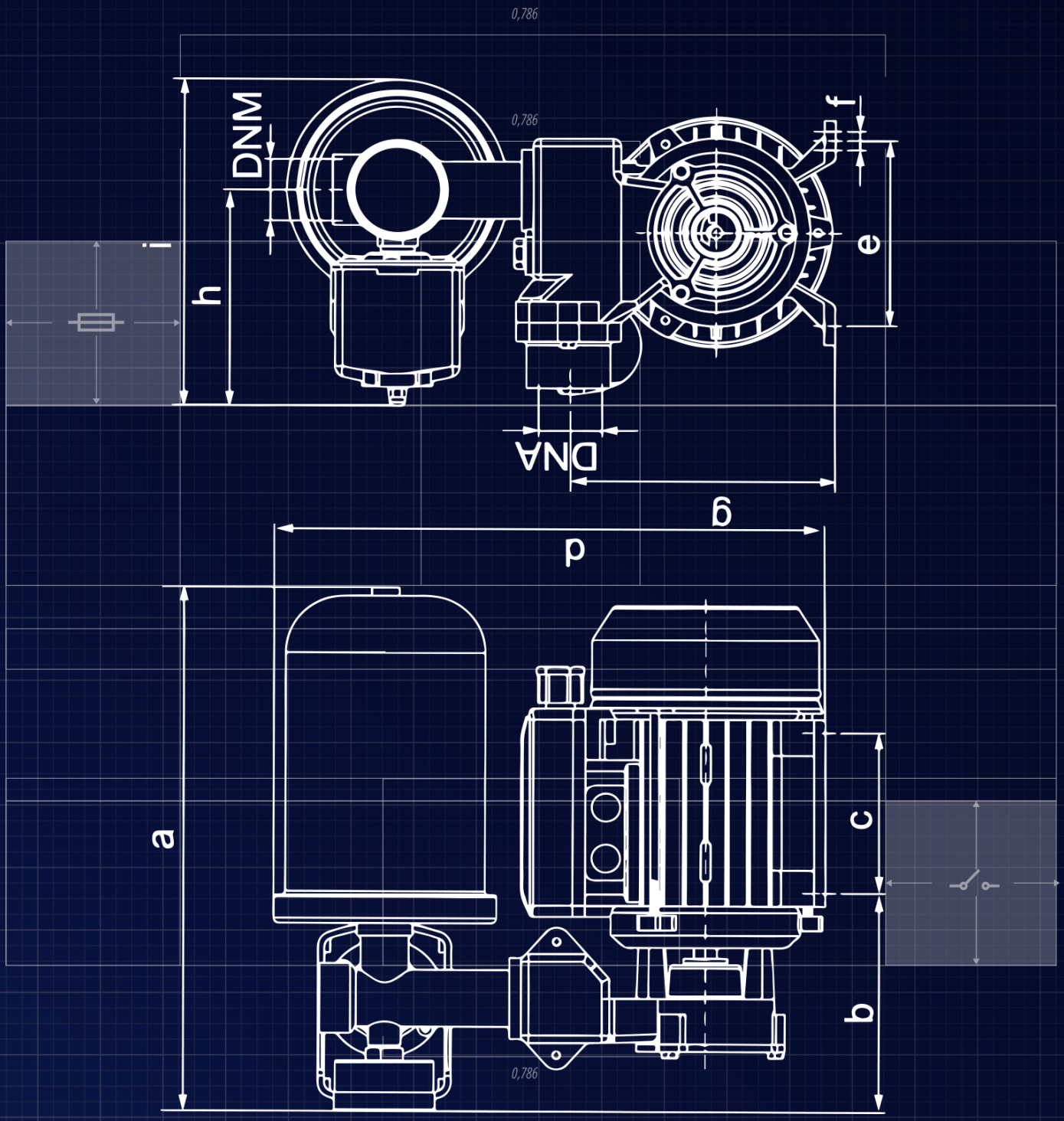

НАСОСНАЯ СТАНЦИЯ

Насосные станции предназначены для автоматического водоснабжения личных подсобных хозяйств. Насосная станция состоит из: поверхностного насоса, мембранного бака, реле давления, пятивыводного штуцера, манометра и антивибрационного шланга с коленом.

Любой поверхностный насос IBO может быть укомплектован в насосную станцию. Объем мембранного бака может быть выбран исходя из индивидуальных потребностей клиента. Так же насосная станция может быть укомплектована блоком защиты от „сухого хода".

ПАРАМЕТРЫ

Тип	Бак	Блок автоматики
AJ 50/60	24L / 50L / 80L / 100L / 150L	PC15 / PC16 / PC59 / PC10P
JET 100	24L / 50L / 80L / 100L / 150L	PC15 / PC16 / PC59 / PC10P
BJ 45/75	24L / 50L / 80L / 100L / 150L	PC15 / PC16 / PC59 / PC10P
WZI 250	2L /24L / 50L / 80L / 100L	PC15 / PC16 / PC59 / PC10P
WZI 750	24L / 50L / 80L / 100L / 150L	PC15 / PC16 / PC59 / PC10P
JSW 150	24L / 50L / 80L / 100L / 150L	PC15 / PC16 / PC59 / PC10P
JSW 200	24L / 50L / 80L / 100L / 150L	PC15 / PC16 / PC59 / PC10P
DP 355	24L / 50L / 80L / 100L / 150L	PC15 / PC16 / PC59 / PC10P
MH1300 / 1300INOX	24L / 50L / 80L / 100L / 150L	PC15 / PC16 / PC59 / PC10P
MH1800 / 1800INOX	24L / 50L / 80L / 100L / 150L	PC15 / PC16 / PC59 / PC10P
MH2200 / 2200INOX	24L / 50L / 80L / 100L / 150L	PC15 / PC16 / PC59 / PC10P
MH2500 / 2500INOX	24L / 50L / 80L / 100L / 150L	PC15 / PC16 / PC59 / PC10P
HP 1500 INOX	24L / 50L / 80L / 100L / 150L	PC15 / PC16 / PC59 / PC10P
MULTI 1300INOX	24L / 50L / 80L / 100L / 150L	PC15 / PC16 / PC59 / PC10P

AJ 50/60

НАСОС
AJ50/60 С АКСЕССУАРАМИ

НАСОС
AJ50/60 С АКСЕССУАРАМИ

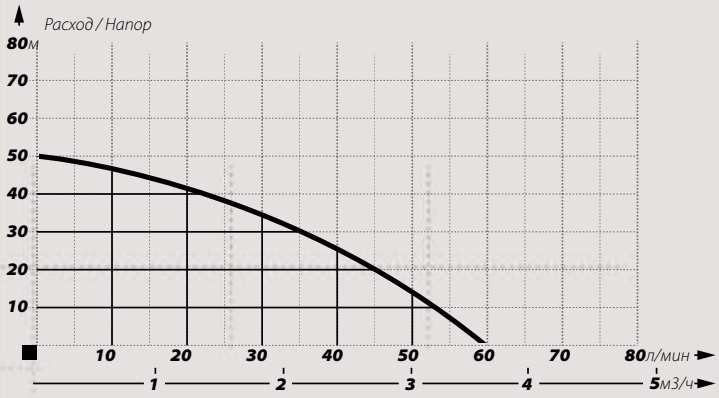

JET 100

НАСОС
JET 100 С АКСЕССУАРАМИ

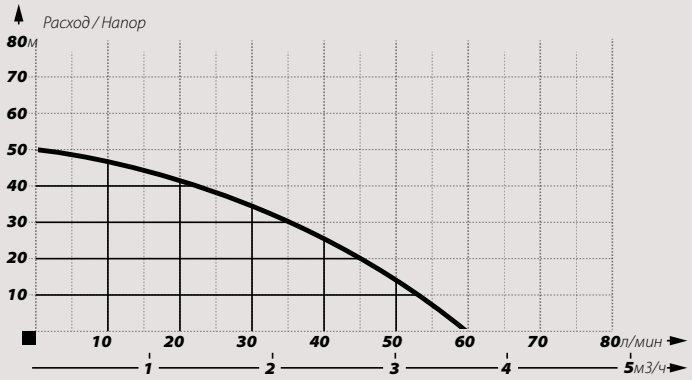

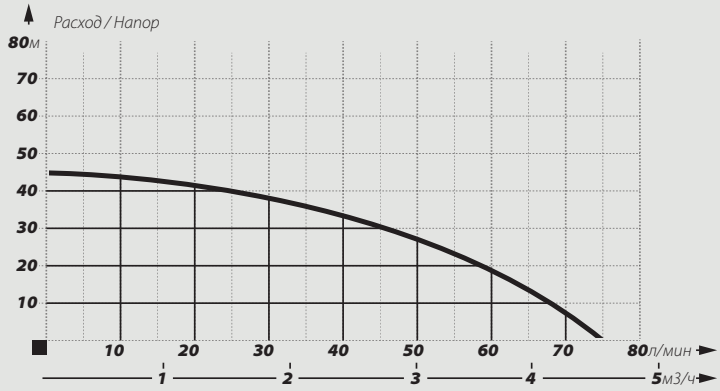

BJ 45/75

НАСОСНАЯ СТАНЦИЯ
BJ 45/75

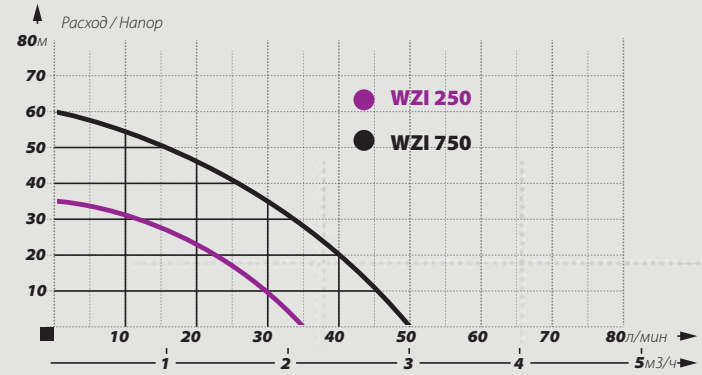

WZI250/ WZI750

НАСОСНАЯ СТАНЦИЯ
WZI 750

НАСОСНАЯ СТАНЦИЯ
WZI 250

JSW150/ JSW200

НАСОСНАЯ СТАНЦИЯ
JSW 150

ГИДРОФОРЫ

КОНТАКТЫ

ПРЕДСТАВИТЕЛСТВО ТОРГОВОЙ МАРКИ IBO В БЕЛАРУСИ:
ООО “АКВАБРЕГ”
TEL./FAX.: +375 17 513 56 64
E-MAIL: info@akvabreg.by
www.ibo.by

ПРЕДСТАВИТЕЛСТВО ТОРГОВОЙ МАРКИ IBO В РОССИИ:
ООО “ТЕРРИТОРИЯ ИБО”
TEL.: +7 (985) 303-80-52
E-MAIL: ibo24.ru@gmail.com
www.ibo24.ru